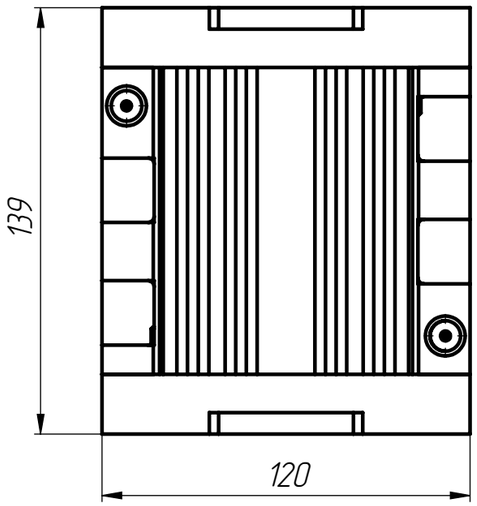

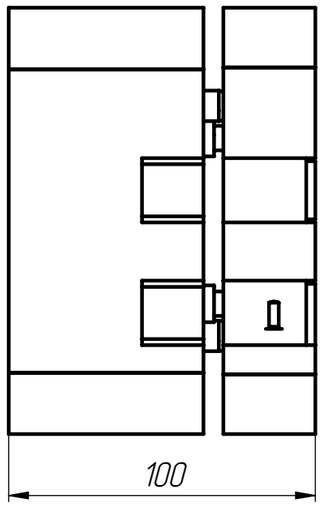

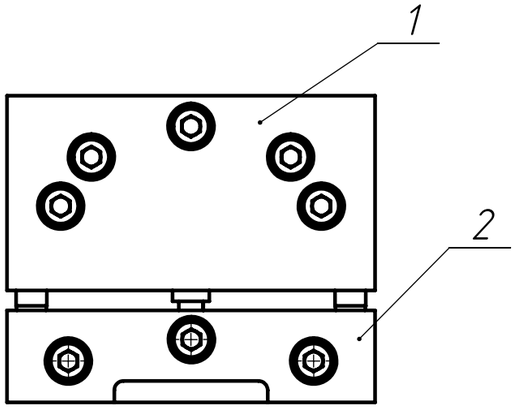

1 *Размеры для справок.
2 Общие допуски по ГОСТ 30893.1: H14, h14, ± IT14/2.

Поз ция	Обозначение	Наименование	К-во
1	ЛДМ.01.01.000	Сборка нижней пресс формы	1
2	ЛДМ.01.02.000	Сборка верхней пресс формы	1

Изм.	Лист	№ докум.	Подп.	Дата
Разраб.		Лукавенко Д.М.		11.11.25
Пров.		Пичахча С.В.		11.11.25
Т. контр.				
Н. контр.				
Утв.				

ЛДМ.01.00.000

Сборочный чертеж

Лит.	Масса	Масштаб
	5.84	1:2

Лист 1 | Листов 1

Polytech Voltage Machine

Перв. примен.
Справ. №
Подп. и дата
Инв. № дубл.
Взам. инв. №
Подп. и дата
Инв. № подл.

Копировал
Формат А3

Файл: Сборка